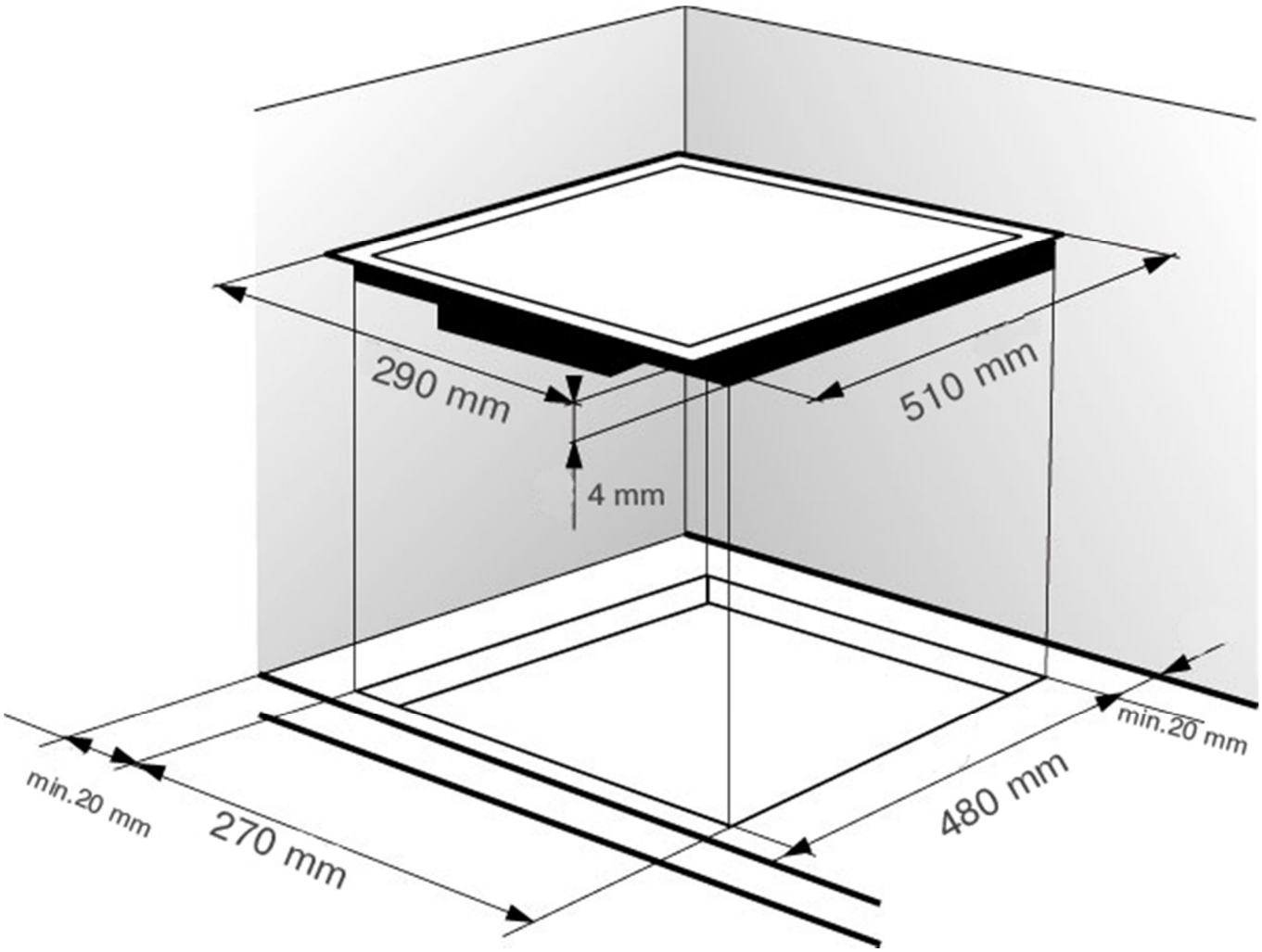
290 mm
510 mm
4 mm
min.20 mm
min.20 mm
270 mm
480 mm