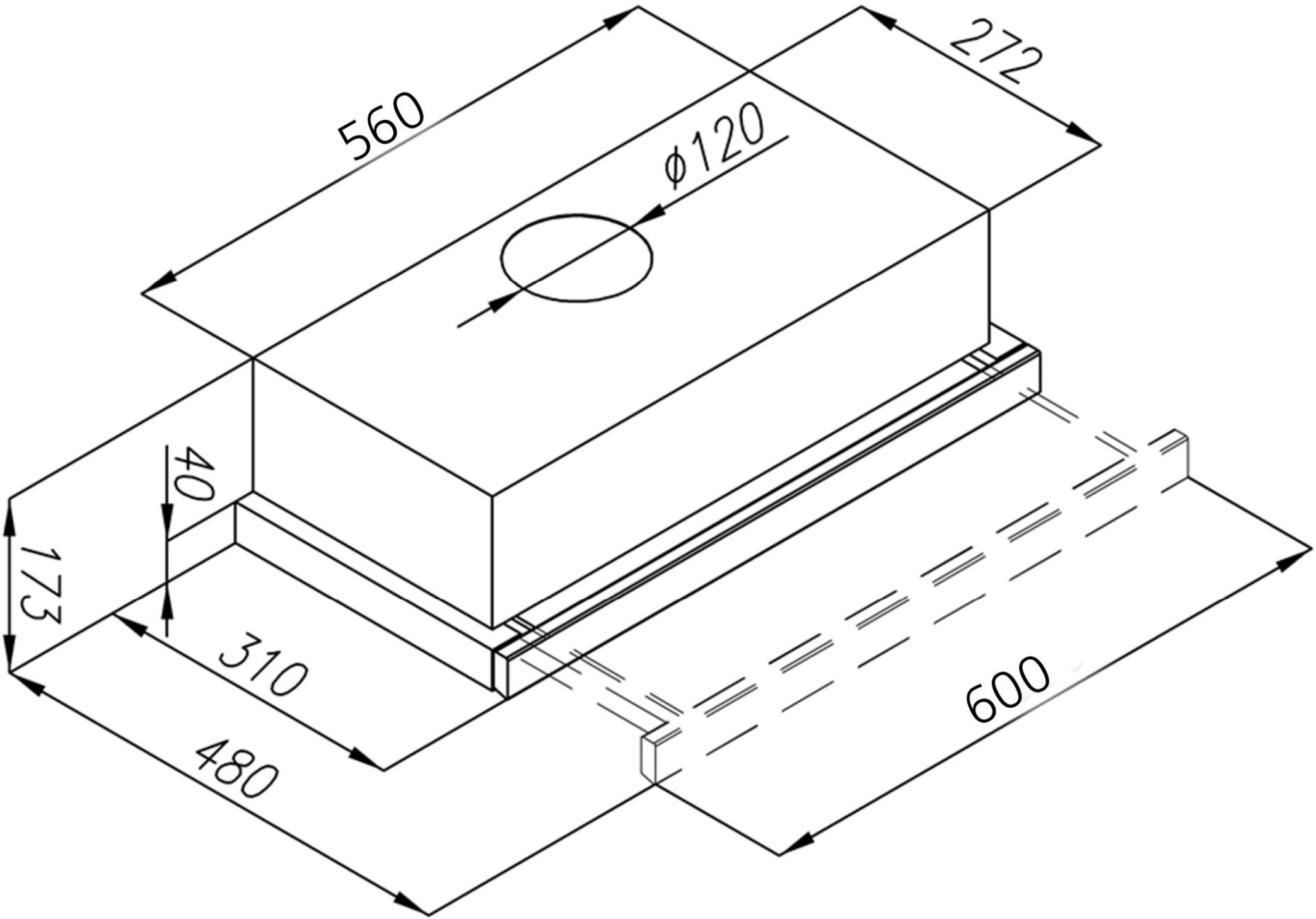
560
272
ϕ120
40
173
310
480
600